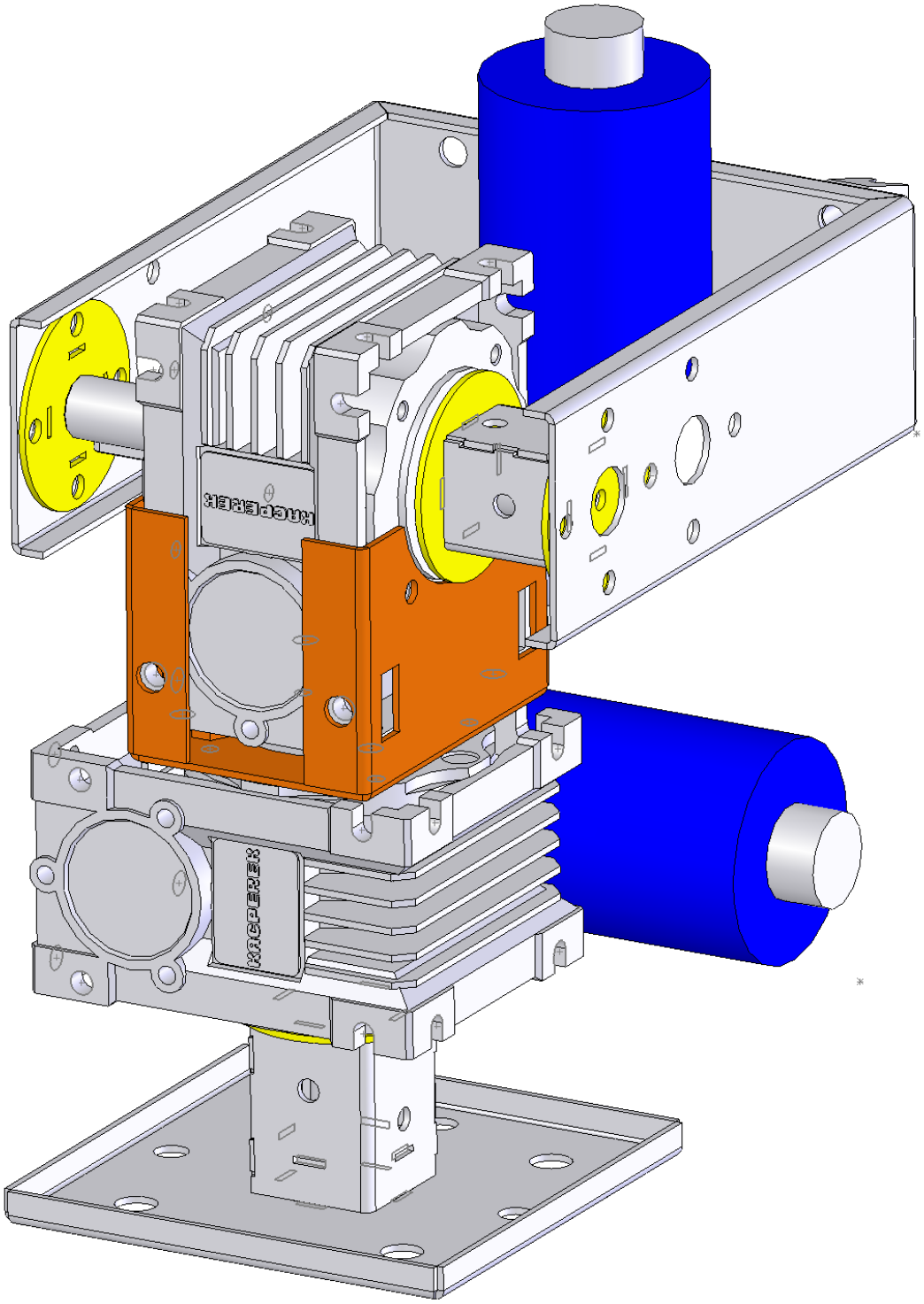
MACPERER
MACPERER